DIMENSIONAL_CLR500
A3
05/03/2024

CARACTERÍSTICAS:

-ESTRUTURA EM AÇO SAE 1020
- TAMPAS DE PROTEÇÃO EM AÇO INOX 430
- GRADES DE PROTEÇÃO INTERTRAVADAS
-ACABAMENTO DE ALTA RESISTÊNCIA EM PINTURA EPÓXI
-PROTEÇÃO ANTICORROSIVA E-COAT
-RAMPA DE PARTIDA SUAVE DO MOTOR (SISTEMA SOFT STARTER)
-INVERSOR DE FREQUÊNCIA
-ALIMENTAÇÃO MONOFÁSICA 220V
-EQUIPAMENTO EM CONFORMIDADE COM A NORMA NR12
-MOTOR BLINDADO
-MANCALIZAÇÃO POR CORRENTES E ENGRENAGENS
-ROLAMENTOS E TRANSMISSÕES TODAS DE PRIMEIRA LINHA
-CONTROLE DE VELOCIDADE DAS ESTEIRAS FEITO POR
COMUTADOR COM 3 VELOCIDADES
-RECOLHIMENTO DAS ESTEIRAS PARA OTIMIZAÇÃO DE ESPAÇO
-CONTROLE DE DIREÇÃO DA MASSA COM PRECISÃO POR INTERMÉDIO DE JOYSTICK
-AJUSTE DE ESPESSURA POR ALAVANCA E RÉGUA GRADUADA
-ESTEIRAS EM PU ATÓXICO
-OPCIONAL DE ROLO PARA AUXILIO NO RECOLHIMENTO DA MASSA
-ACOMPANHA RODÍZIOS PARA MOVIMENTAÇÃO
-BANDEJAS NAS EXTREMIDADES DA ESTEIRAS PARA RETIRADA DE RESÍDUOS
-BANDEJA CENTRAL PARA AUXILIO DE LIMPEZA

ESPECIFICAÇÕES:

-CUBA EM INOX 304 PARA AUXILIO DE TRABALHO
-MOTOR TRIFÁSICO DE 0.75CV
-INVERSOR DE FREQUÊNCIA
-CONSUMO DE 0.55Kw/h
-TROCA DE VELOCIDADE POR COMUTADOR
-PESO LÍQUIDO DE 180 Kg
-DIMENSÕES (A X L X C) = 1267mm X 937mm X 2185mm
-DIMENSIONAL MÁQUINA FECHADA (A X L X C) = 1865mm X 937mm X 812mm

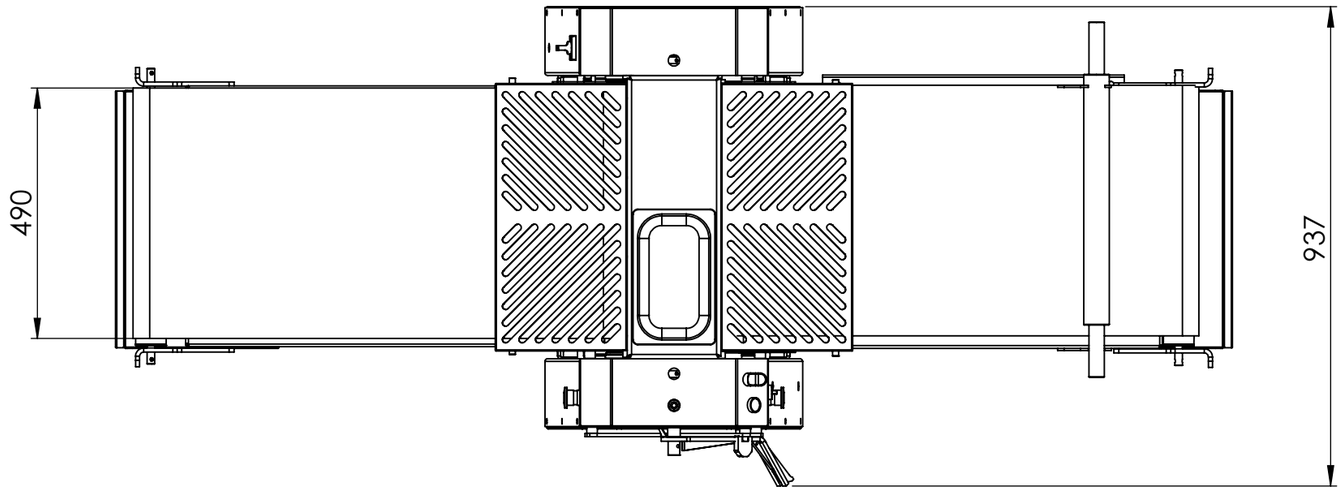

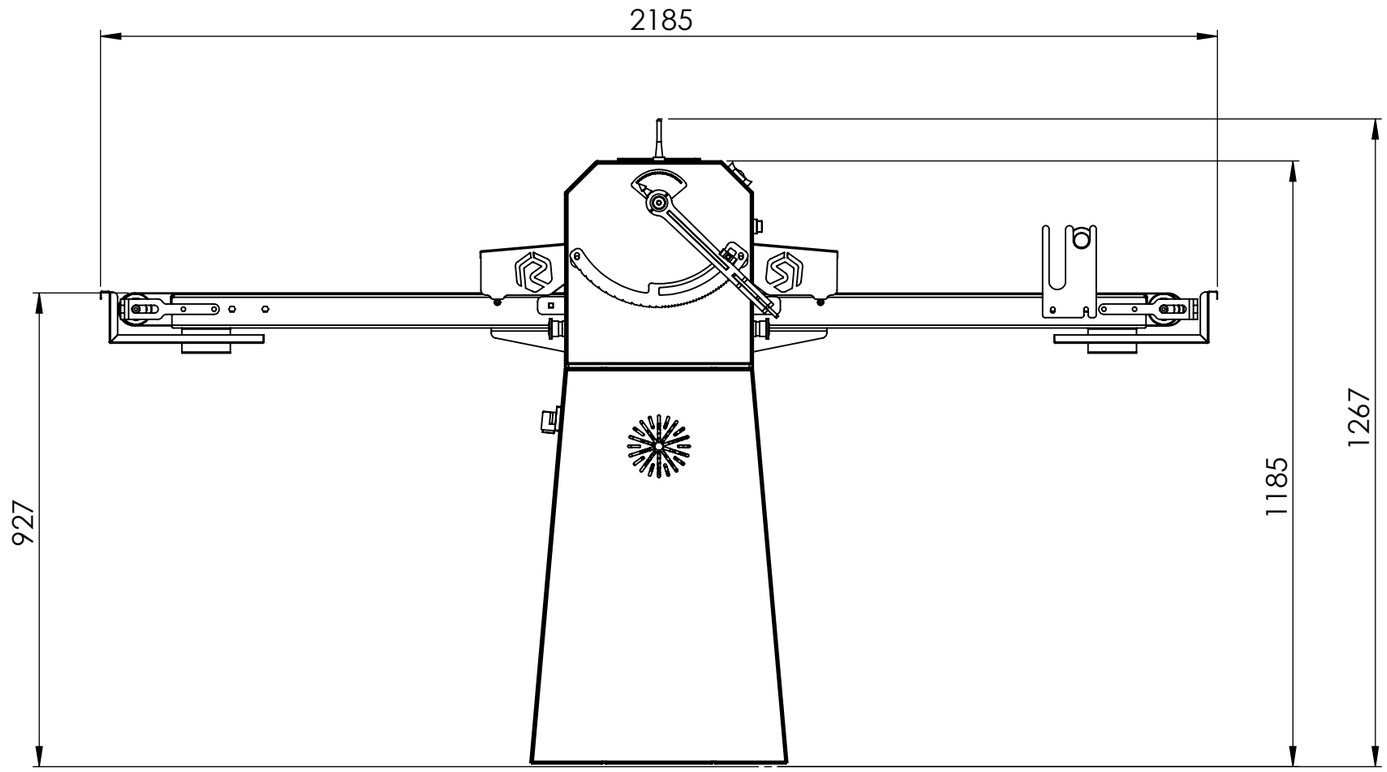

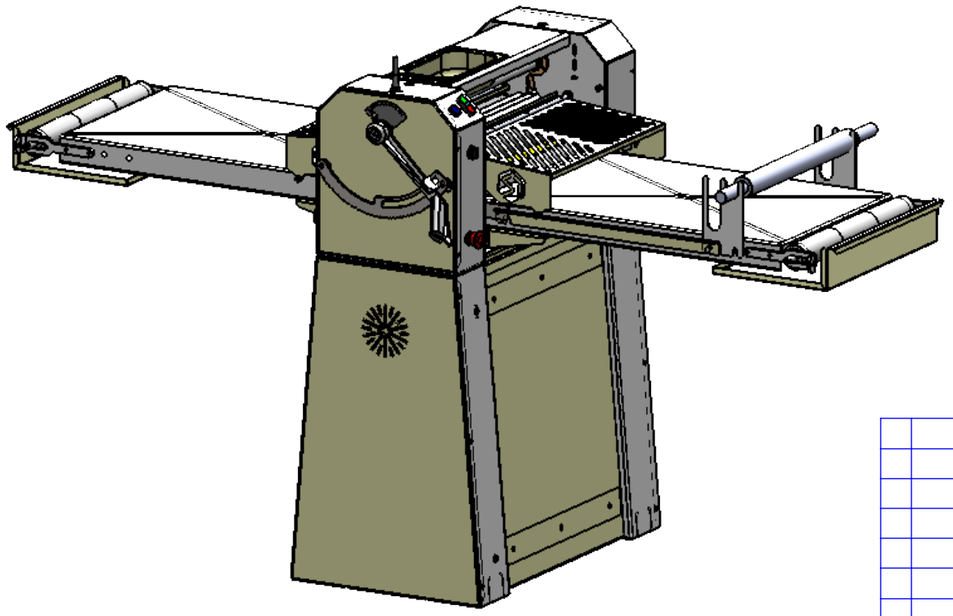

Tolerâncias admissíveis para medidas de comprimento conforme Norma DIN 7168.
Medidas nominais em mm.

Grau de Precisão	>0 a 4	>4 a 30	>30 a 120	>120 a 315	>315 a 1000	
Fino	0,05	0,10	0,15	0,20	0,30	
Médio	0,10	0,20	0,30	0,50	0,80	
Grosso	0,20	0,30	0,80	1,20	2,00	

QTD	ITEM	QTD	ITEM

ITEM	QUANTIDADE
DES.	TIAGOTRE
DATA:	05/03/2024
REVISÕES	
00	
CÓDIGO	901
PRODUTO	CLR500

DIMENSÕES		
	PESO BRUTO (Kg)	ESCALA
	-	-
TRATAMENTO	-	
DENOMINAÇÃO	LAMINADORA CLR500	

MATERIAL - CODIGO

PROIBIDA A REPRODUÇÃO PARCIAL OU INTEGRAL DESTE DESENHO SEM AUTORIZAÇÃO.

REEMAQ

IND. DE EQUIPAMENTOS PARA ALIMENTAÇÃO
CAXIAS DO SUL - RS - BRASIL